# Nieuwsbrief

## Van de afdeling Zuidoost-Drenthe (A11) van de VERON

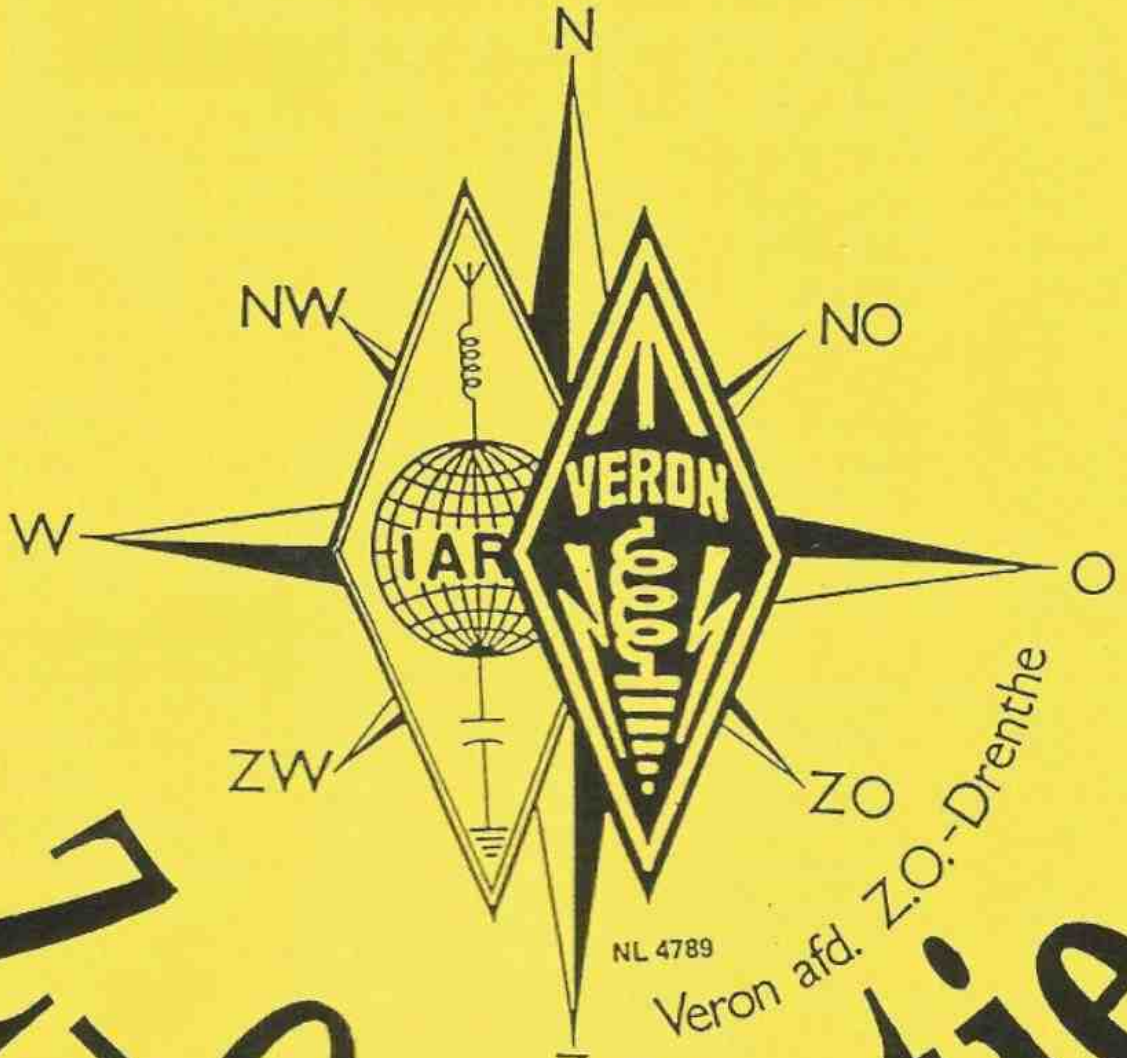


# Z-Oo-D-tje

**September/oktober 2017**

# Het Z-Oo-D-tje, nieuwsbrief van de afdeling Zuidoost-Drenthe (A11) van de VERON

**Afd. A-11 Zuidoost-Drenthe** **september-oktober 2017**
Opgericht in mei 1956.
Correspondentie en info: secretariaat Wilma Meijering e-mailadres: Wil.meijering@planet.nl
Redactie nieuwsbrief Z-Oo-D-tje: paøabe@veron.nl (tel: 0591-614579)
Website van de afdeling : a11.veron.nl
Webmaster: Teun Juk, PA4TJ. Email: teunjuk@gmail.com

Het 'Z-Oo-D-tje' verschijnt 6x per jaar voor leden van de VERON-afdeling A-11.
Alle betalingen aan de afdeling ZOD. **NL81INGB0002508631** t.n.v. Veron Afd. ZO-Drenthe.
Kopij voor het Z-Oo-D-tje kunt u digitaal of per post **vóór 1 november** versturen naar:
Albert Bloeming, PAØABE
Digitaal: **PAØABE@veron.nl**; per post:Duindoorn 45, 7822AK, Emmen.
De redactie behoudt zich het recht voor de ingeleverde kopij taalkundig te corrigeren en is niet verantwoordelijk voor de gevolgen van toepassing van de schakelingen die in het Z-Oo-D-tje zijn geplaatst. Overname van artikelen is toegestaan na toestemming van de auteur.

**Agenda:**

| | |
|---|---|
| **Vrijdag 1 september** | **Afdelingsbijeenkomst.** |
| **Weekend 9/10 september** | **HF-dagen, Sagittarius.** |
| **Vrijdag 6 oktober** | **AT-tijdperk door Cor Moermans, PA0VYL.** |
| **Weekend 28-29 oktober** | **CQWW DX SSB contest, Sagittarius** |
| **Vrijdag 3 november** | **Verkoping, Herman, PA0HOY.** |
| **Weekend 25-26 november** | **CQWW DX CW contest, Sagittarius** |
| **Vrijdag 1 december** | **DX-stations en pilu-ups, Evert, PA2KW** |

## WEBSITE

De website wordt beheerd door Teun, PA4TJ, en hij doet er alles aan om de zaak zo goed mogelijk bij te houden.
Dat gaat natuurlijk niet alleen: kijk daarom regelmatig op: www.a11.veron.nl !
Hij zal ongetwijfeld jouw inbreng waarderen, teunjuk@gmail.com**.**

***ATTENTIE!****Indien je een nieuwe call hebt of pas een vergunning, of wanneer je verhuisd bent, zorg er dan voor dat deze informatie doorgegeven wordt aan het Centraal Bureau te Arnhem. Dan komt dit ook op de adressticker voor het Z-Oo-D-tje.*
*De redactie.*

# HANDELSONDERNEMING VEENSTRA

Officieel dealer van o.a Yaesu, Icom, Kenwood
Alinco, Diamond, Ldg, Mfj, Belden en D-Orginal

**Ook voor de zelfbouw is Handelsonderneming Veenstra het juiste adres**

## Wij leveren alles op amateurgebied tegen de scherpste prijzen

***Alle producten worden met volledige fabrieksgarantie geleverd***

**Handelsonderneming Veenstra**
**Middenweg 98**
**7844KZ Veenoord**

**SITE: WWW.HANDELSONDERNEMINGVEENSTRA.NL**
**EMAIL: INFO@HANDELSONDERNEMINGVEENSTRA.NL**
**TELEFOON: 0591-564098 MOBIEL: 0625245777**

# www.handelsondernemingveenstra.nl

## Afdelingsbijeenkomsten

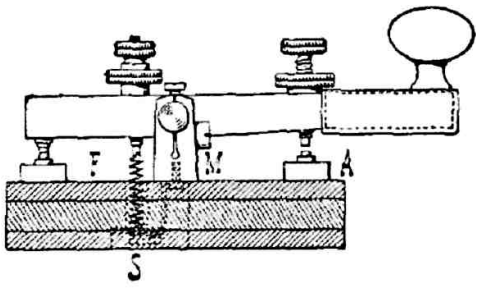

Op de **eerste vrijdag** van de maand in het clubgebouw van de boogschietvereniging Sagittarius (genoemd naar sterrenbeeld Sagittarius = Boogschutter).

**Oude Roswinkelerweg 112/D, 7814 RT te Emmen.**

**Telefoon: 0591 572908**

**Niet in de maanden juli en augustus.**

- **Beheer van de bar en kantine**; Sip Nakken, PD0SN.
- **RTTY-bulletin:** op de woensdagavonden zendt PI4ZOD een RTTY-bulletin uit met actuele informatie voor de zend- en luisteramateur.
  Aanvang 19.30 uur. De frequentie is 145.300 MHz.
  Het bulletin wordt verzorgd door: Albert, PAØABE.
- **Woensdagavondronde.** Aanvang 20.30 uur. 145.625 Mhz. Call: PI4ZOD.
- Netleiders: Albert, PAØABE, Jan, PAØJBW en Teun, PA4TJ
  Reserve: **Vacature**, dus heb je zin om zo nu en dan rondeleider te zijn**, geef je op!**

## VERANDERING.

Er verandert iets aan de berichtgeving naar onze leden. We zijn overgegaan van een papieren versie van het Z-Oo-D-tje naar van een digitale versie (pdf) die via e-mail wordt verzonden naar de afdelingsleden. De verandering heeft echter nog geen definitieve vorm gekregen. De gedachten van de redactie gaan uit naar een (korte) maandelijkse nieuwsbrief die dan op de maandag vóór de maandelijkse bijeenkomst zou moeten verschijnen. Het voordeel hiervan is dat dan ook ingespeeld kan worden op het onderwerp van de te houden lezing, bijv.: heeft de presentator een website of heeft hij/zij artikelen aangeleverd?
We moeten dus wat geduld hebben tot het in een definitieve vorm gegoten is en staan open voor suggesties in deze.
Albert, PA0ABE

## CURSUS

Op verzoek van een aantal afdelingsleden komt er een cursusbegeleiding voor de **F-registratie**
onder begeleiding van Albert, PA0ABE.
We beginnen op dinsdag **12 september**. Dit gaat **€ 45,-** kosten, plus de prijs van een leerboek, als de cursist hierover nog niet beschikt.
Tevens is het vereist dat je lid bent van de VERON.
Vanaf zeven uur is de deur open en om half acht starten we tot ongeveer half tien in het clubgebouw van Sagittarius.
Op de eerste avond gaan we inschrijven en betalen en kijken we hoeveel boeken er besteld moeten worden.
Halverwege de avond houden we een pauze. We kunnen dan een kop koffie drinken en de rokers kunnen dan buiten een sigaret opsteken.
Elke week worden er aan het eind van de avond vraagstukken uitgedeeld, die dan door de cursisten uitgewerkt moeten worden.
Albert, PA0ABE.

# CANDOR

Een heldere kijk op verzekeringen
Waanderweg 64
7812HZ Emmen
Tel: 0591-645648
www.candor.nl

# www.stuntcorner.nl

Adres Westerdiep OZ 4
Postcode 7881 HB
Plaats Emmercompascuum (gem Emmen)

Tel. 0591-352263
Email. stuntcorner@home.nl

# R. BOELENS

***TNT Post***
***Tabaksspeciaalzaak***
***Kantoorboekhandel***

THE READSHOP®
MEER DAN LEZEN ALLEEN

Middenhaag 365, 7815 LD Emmen
Tel. (0591) 613152 Fax (0591) 646483

Een uitgebreid assortiment in:
* tabaksartikelen
* kantoorbenodigdheden
* wenskaarten
* tijdschriften / boeken
* staatsloten
* lotto-toto / krasloten

Kopieerservice & Fotoservice

Kaartverkoop o.a. van:
B.V.O. Emmen, Ajax, PSV
Feyenoord, Ned. elftal

Middenhaag 365
Tel. 0591 - 613152

# *Noordelijke 80M trofee jacht.*

## Op zondag 24 september voor de 36e keer te Schoonloo.

## Café-Restaurant Hegeman. Hoofdstraat 16. Schoonloo.

Organisatie VERON afdeling A11,
Zuid-Oost-Drenthe
Info: Berend Kuiper [PD1BK@VERON.NL]

**In de prachtige omgeving worden vijf "vossen" uitgezet.**
**De jagers moeten deze vijf binnen twee uur gevonden hebben.**

**Inschrijven kan vanaf 12.00 uur en starten vanaf 13.00 uur.**
**Op het deelnameformulier staat een kaart van de omgeving.**

**Wij hopen u te mogen verwelkomen bij deze jacht.**

# HF-WEEKEND.

De planning is dat we tijdens het weekend van 9 en 10 september een HF-weekend houden.
Dat houdt in dat we in dat weekend gaan spelen met verschillende antennes.
We hebben van een afdelingslid een viertal aluminium schuifmasten gekregen, die uitgeschoven kunnen worden tot veertien meter. Er zitten ook vier voeten bij, met isolatie, zodat we de masten geïsoleerd kunnen opstellen.

Daarmee kunnen we dus mooi een '4-square' maken, met faselijnen van coaxkabel om de 'beam' te kunnen omschakelen naar vier richtingen.
Jos, PA7KY, heeft hierover reeds enige informatie ingewonnen en wat op papier gezet.
Dit weekend kan ook worden benut om te oefenen met de HF-set (FT-950) van de afdeling, plus het vertrouwd raken met contestprogramma N1MM.
Waarschijnlijk zullen we, als de weersomstandigheden dat toelaten ook weer een bar-b-q organiseren op de zaterdagmiddag.
Als je hieraan mee wilt doen, geef dit dan op in verband met de inkoop van vlees en dergelijke en neem gerust ook je partner mee, want die moet natuurlijk ook gevoed worden. . .

***Meten is weten. . . .***

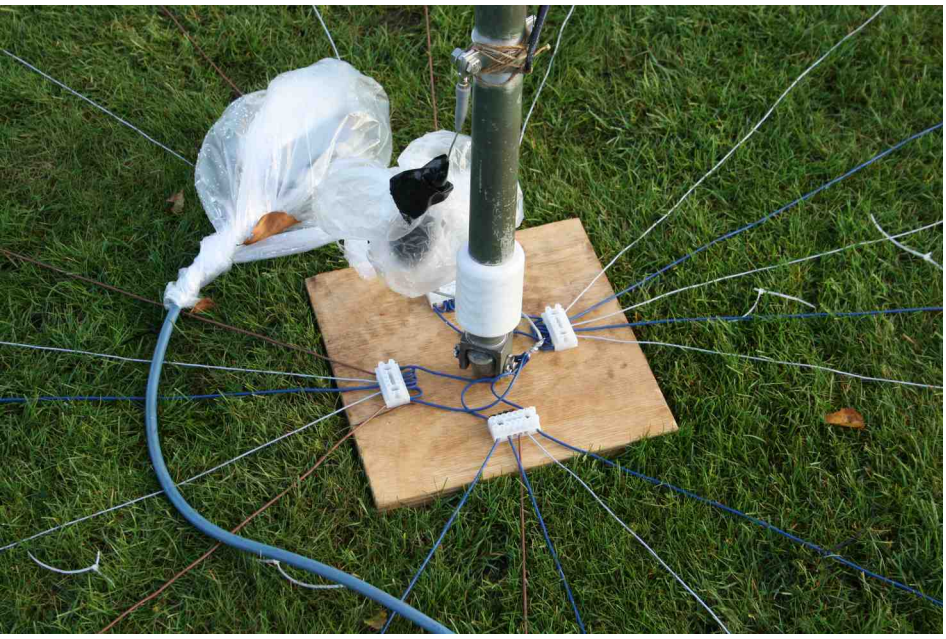

***Een 4-square is een vertical en heeft dus radialen nodig.***

Er kunnen natuurlijk ook andere antennesystemen gebouwd en beproefd worden. Ideeën zijn welkom!
Voor draad antennes is er voldoende draad beschikbaar, dus als je wilt experimenteren met verschillende draadantennes, kan dat ook.
We hopen op mooi weer, zodat er niet in de regen gebouwd en gemeten hoeft te worden en als het toch te slecht wordt om 'buiten te 'spelen, dan gaan we gewoon binnen experimenten opzetten en kunnen we met de FT-950 onze tijd verder nuttig maken door in een contest te gaan meedoen.
Hopelijk is er een flink aantal afdelingsleden aanwezig en ook leden van andere afdelingen zijn welkom om eens te komen kijken.

Albert, PA0ABE

# HOBBY-AVONDEN.

Er is op de hobby-avonden gesproken over een gezamenlijk project en één van de opties is de z-match antennetuner. Het lijkt mij zinvol om op deze plek iets te vertellen over die tuner aangezien er hier en daar nog wat misverstanden over bestaan.

Eerst maar even de gegevens die bij de afbeelding horen:

C1 = 2x350 pF parallel
C2 = 2 x 350 pF
L1 = 60mm diameter, met 16 wdg,
2 mm wikkelspatie, draad 2,5mm²
L1a = 50mm diameter, 5wdg,
draad 2,5mm²
L2 = 60mm diameter, met 5 wdg, 2mm
wikkelspatie, draad 2,5mm²
L2a = 50mm diameter, 4 wdg,
draad 2,5mm²

L1a is de uitgang voor lage frequenties
L2a is de uitgang voor hoge frequenties

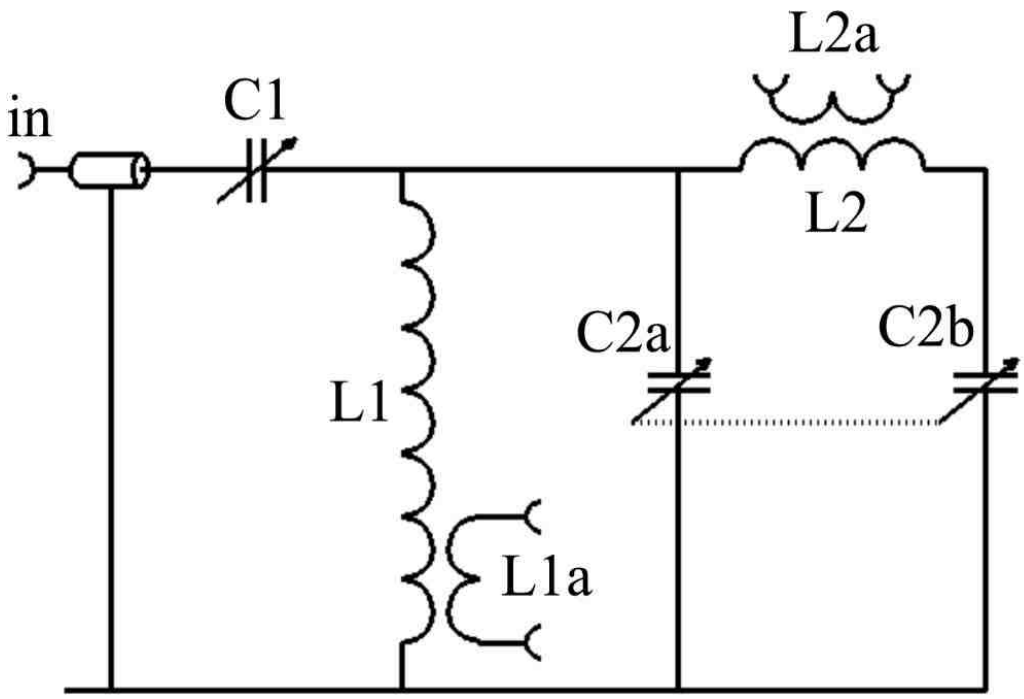


En nu de vraag hoe werkt ie?
Als er een lage frequentie wordt aangeboden, dan zal er door spoel L1 een stroom lopen en deze induceert een stroom in de spoel L1a.
De spoel L2 is voor die lage frequenties een gewoon draadje en dus staan de twee condensatoren C2a en C2b parallel en hiermee stem je de resonantie van het geheel, dus inclusief de antenne, af.
C1 zorgt voor de gewenste impedantie aan de ingang.
Wordt er nu een hogere frequentie aangeboden, dan zal door L1 minder stroom lopen (de weerstand wordt hoger) en zal L2 als spoel fungeren.
Samen met C2a en C2b is er nu een parallelkring die afgestemd kan worden.
Ook nu fungeert C1 als impedantie aanpassing.
Dus voor lage frequenties moet de antenne aan L1a en voor hogere frequenties aan L2a aangesloten worden.
Waar zit nu de scheiding tussen lage en hoge frequenties?
Dat hangt af van de spoel en de gebruikte condensatoren. Bij de z-match die ik als eerste bouwde zat het omslagpunt ongeveer bij tien megahertz. Ik kon dus op tien megahertz de antenne zowel aan L1a als ook aan L2a koppelen en in beide gevallen kon er prima afgestemd worden.
Er ook ontwerpen voor de z-match met slechts één spoel.
Dat werkt ook goed en ik zal zorgen dat daarvan tekeningen en schema's zijn als we de z-match gaan bouwen.

Spoelen wikkelen is niet moeilijk, als je maar zorgvuldig werkt.
Je kunt een spoel zonder spoellichaam wikkelen met de draad van 2,5mm² . Dan, om de zaak wat stabieler te maken, er staafjes in lijmen.
Dat kunnen kunststof staafjes zijn, maar ook hout is goed te gebruiken, zoals de satéprikkers op de foto.

***Met een touwtje er tussen.***

Bij spoelen met meer windingen gebruik je vaak een spoelvorm en dan wikkel je gelijk met de draad een touwtje mee zodat de spatie overal even groot is.
Er zijn natuurlijk ook andere mogelijkheden. Bijvoorbeeld met behulp van een mal kun je een draad van 2,5qmm als een schroefdraad in een stukje kunststof draaien, dan heb je een mooie stevige spoel.. Er was bij een van onze leden een mal met gaatjes en daarmee kon je ook erg mooie spoelen wikkelen. Misschien dat deze mal er nog steeds is.

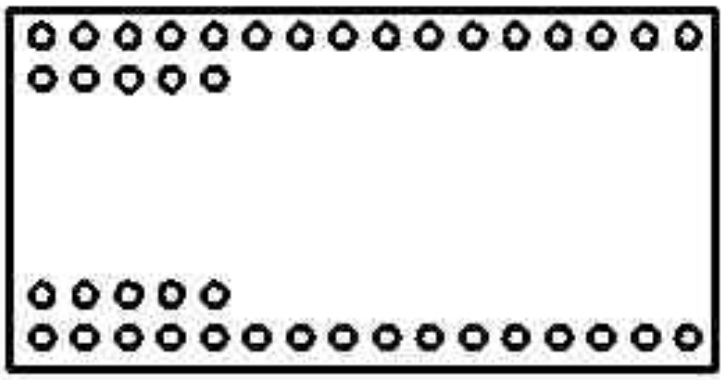

***Boormal.***

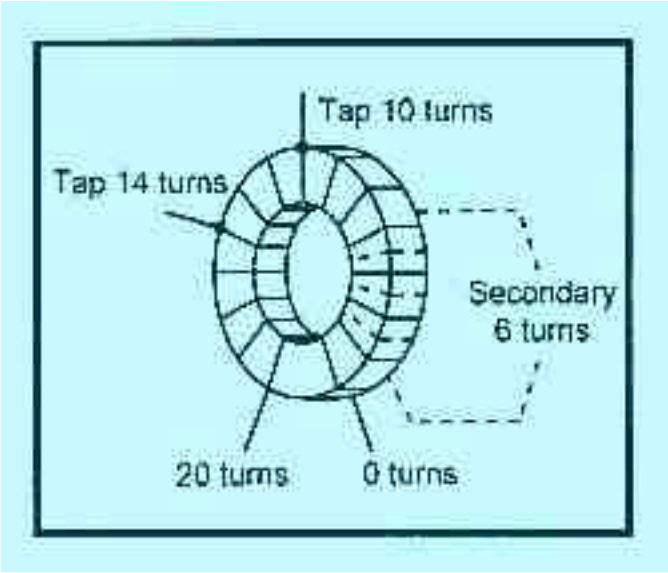


***De ringkern met het aantal windingen.***

Verder zijn er ontwerpen waarbij gebruikgemaakt wordt van een ringkern.
Deze versie is momenteel bij mij in gebruik en het bevalt prima. Het voordeel is dat de zaak wat compacter gebouwd kan worden.

Bij de ontwerpen voor een z-match met één spoel vinden we bijgaand schema, maar ook wordt soms de onderste aansluiting 'opgetild', zodat die afstemcondensator ook geïsoleerd moet worden opgesteld, wat iets meer mechanisch werk is.
Ik heb het geprobeerd, maar ik kan in de praktijk weinig of geen verschil merken, dus ik gebruik gewoon het schema van hiernaast en dan het aantal windingen aangepast voor de ringkern.
Albert, PA0ABE.

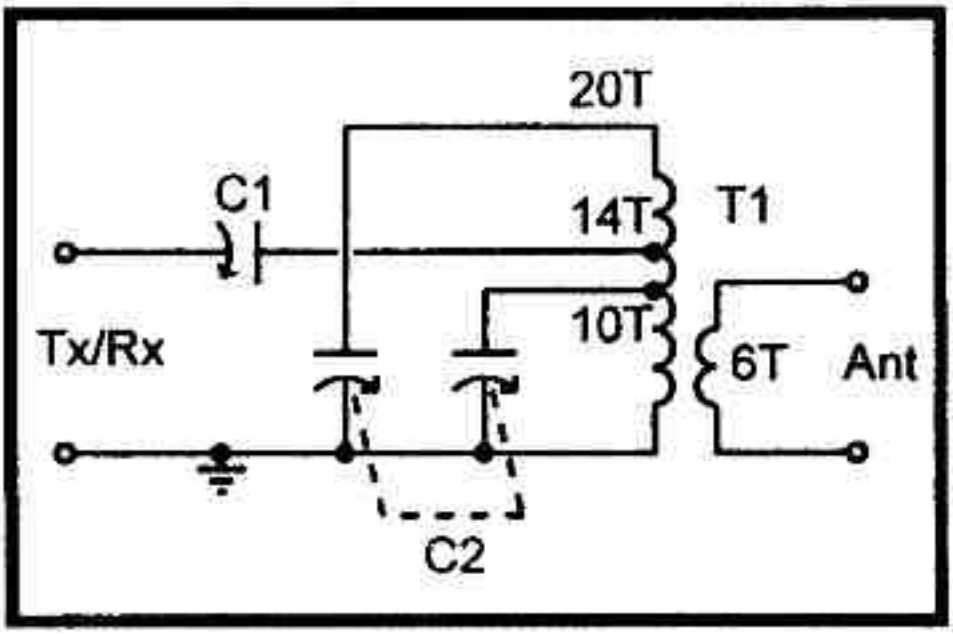

# 34ste Radio Onderdelen Markt

# Assen

## Zaterdag 28 oktober 2017

### 9:30 tot 15:00

Flowerdome Eelde (A28 afrit 37) Burgemeester J.P. Legroweg 80, 9761 TD Eelde

Op zaterdag 28 oktober 2017 vindt de 34ste Radio Onderdelen Markt plaats in de Veilinghallen (Flowerdome) van Eelde. Open van 9:30 tot 15:00.

. **Gratis parkeren.**

Am Samstag den 28. Oktober findet zum 34 Male den Amateurfunkflohmarkt statt in den Veilinghallen (Flowerdome) in Eelde. Geöffnet von 9:30 bis 15:00 Uhr.

Frei Parken.

Saturday October 28th the 34th Amateur Radio Market will be organized. Venue: Veilinghallen (Flowerdome) at Eelde from 9:30 till 15:00.

Free parking.

---

**INFO:**
Eene de Weerd PA3CEG Tel:+31 (0) 592 61 3557 - E-mail: PA3CEG@HETNET.NL
Website: www.pi9a.nl

Adverteerders: Er is nog ruimte voor advertenties, dus als je onder de aandacht van onze leden wilt komen, neem dan contact op met de redactie.

Afdelingsleden: Als je iemand kent die wil adverteren, geef dit dan door aan de redactie.

| **Onze adverteerders:** | |
|---|---|
| **Candor verzekeringen** | **www.candor.nl** |
| **Veenstra, apparatuur en onderdelen** | **www.handelsondernemingveenstra.nl** |
| **www.stuntcorner.nl** | **Email: stuntcorner@home.nl** |
| **The Readshop, R. Boelens** | |
| **Drukkerij Abbes-Hummel** | **Email: info@abbes-hummel.nl** |